casselin®	LAVE-VAISSELLE 500U	Version : CLVA50U1224
	Référence : CLVA50U	

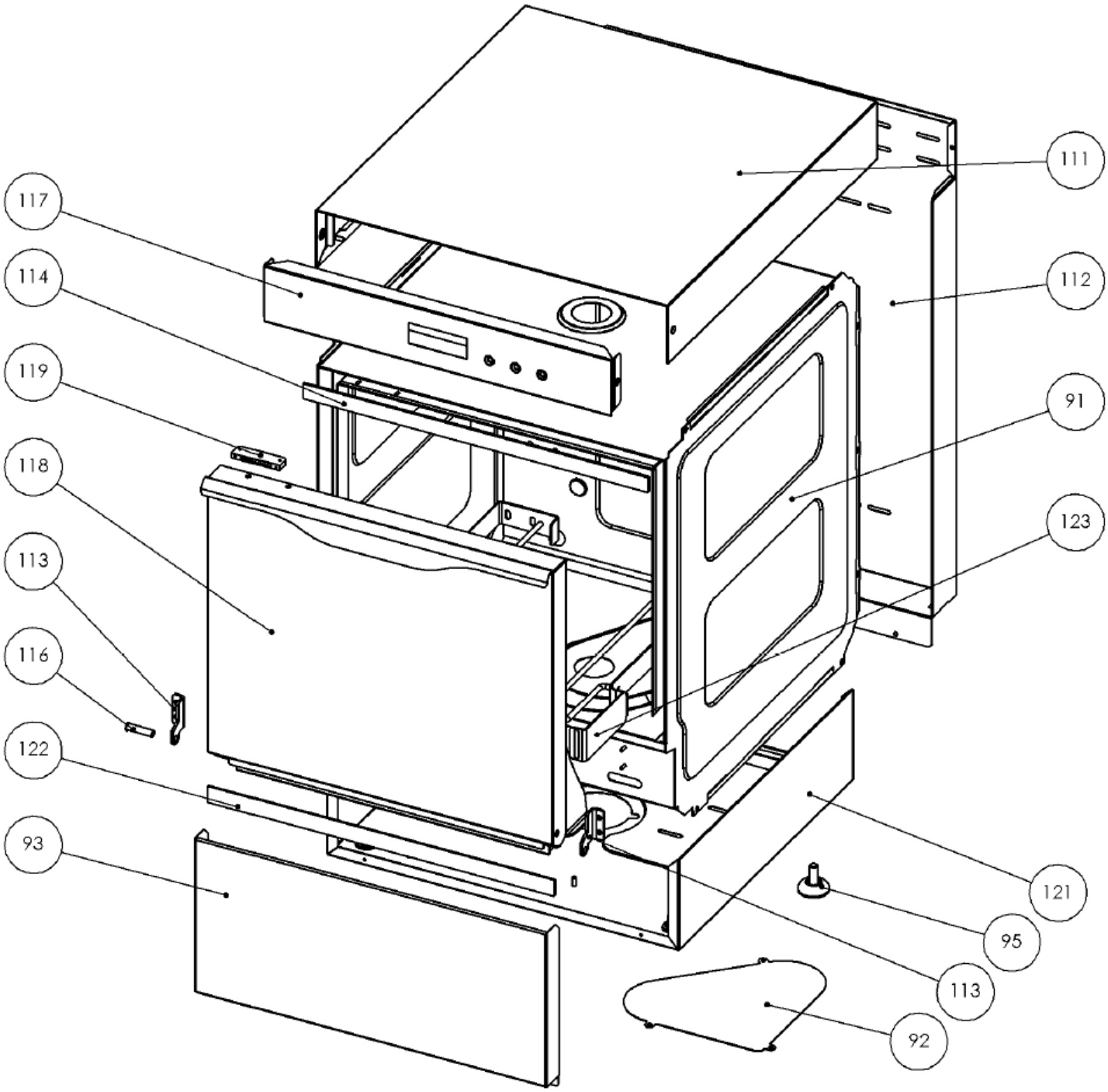

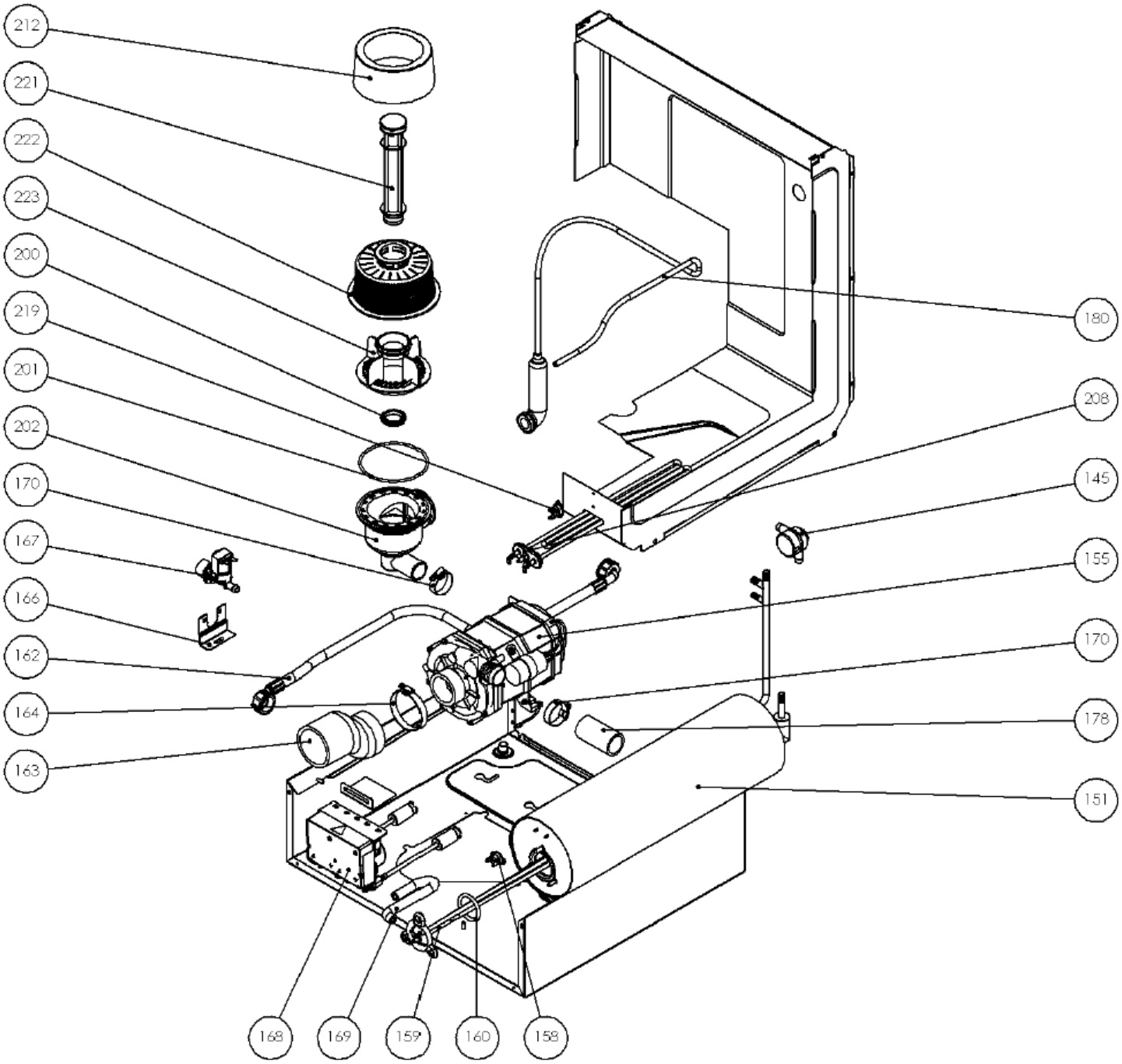
212
221
222
223
200
219
201
202
170
167
166
162
164
163
180
208
145
155
170
178
151
168
169
159
160
158

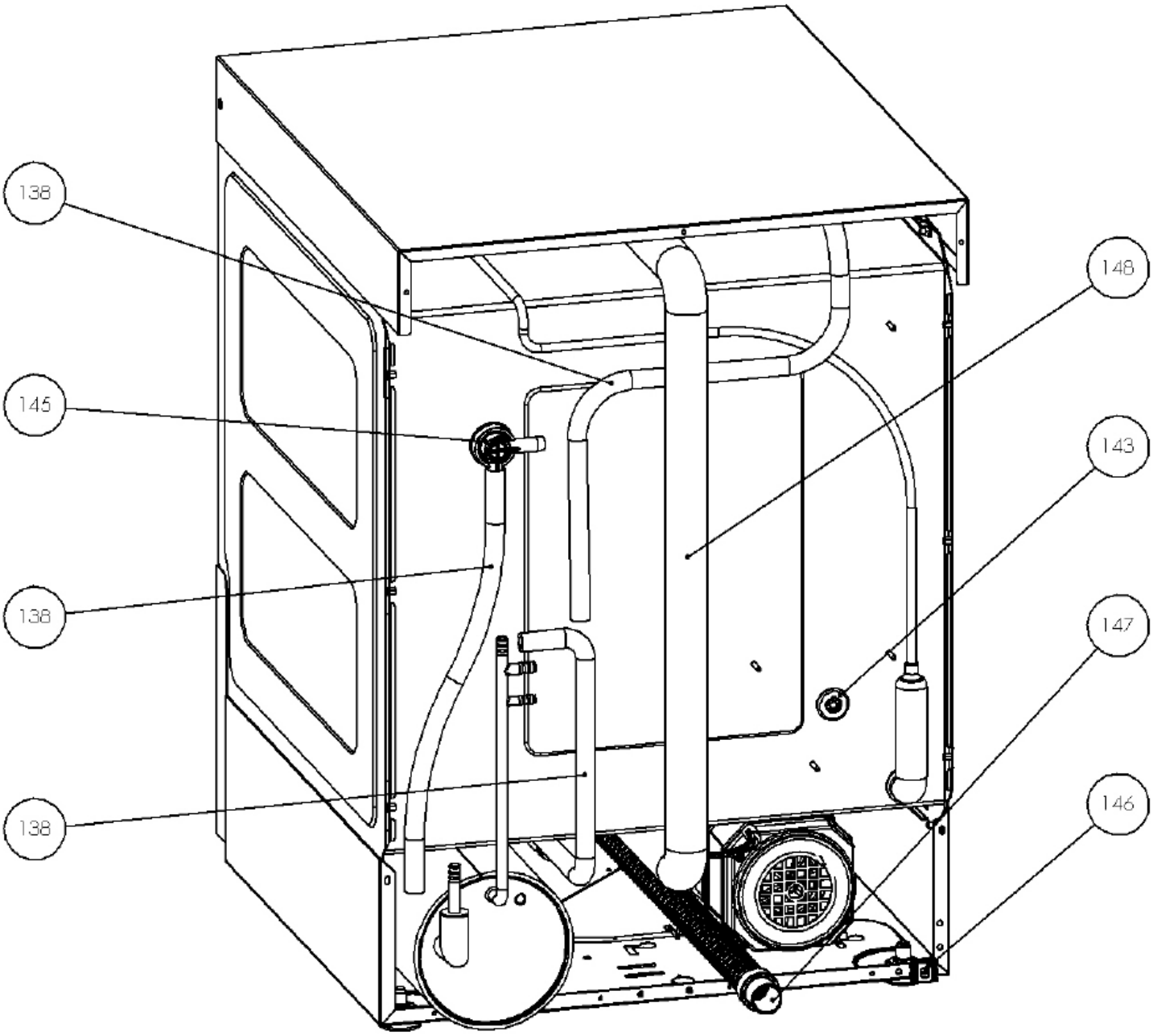
138
145
138
138
148
143
147
146

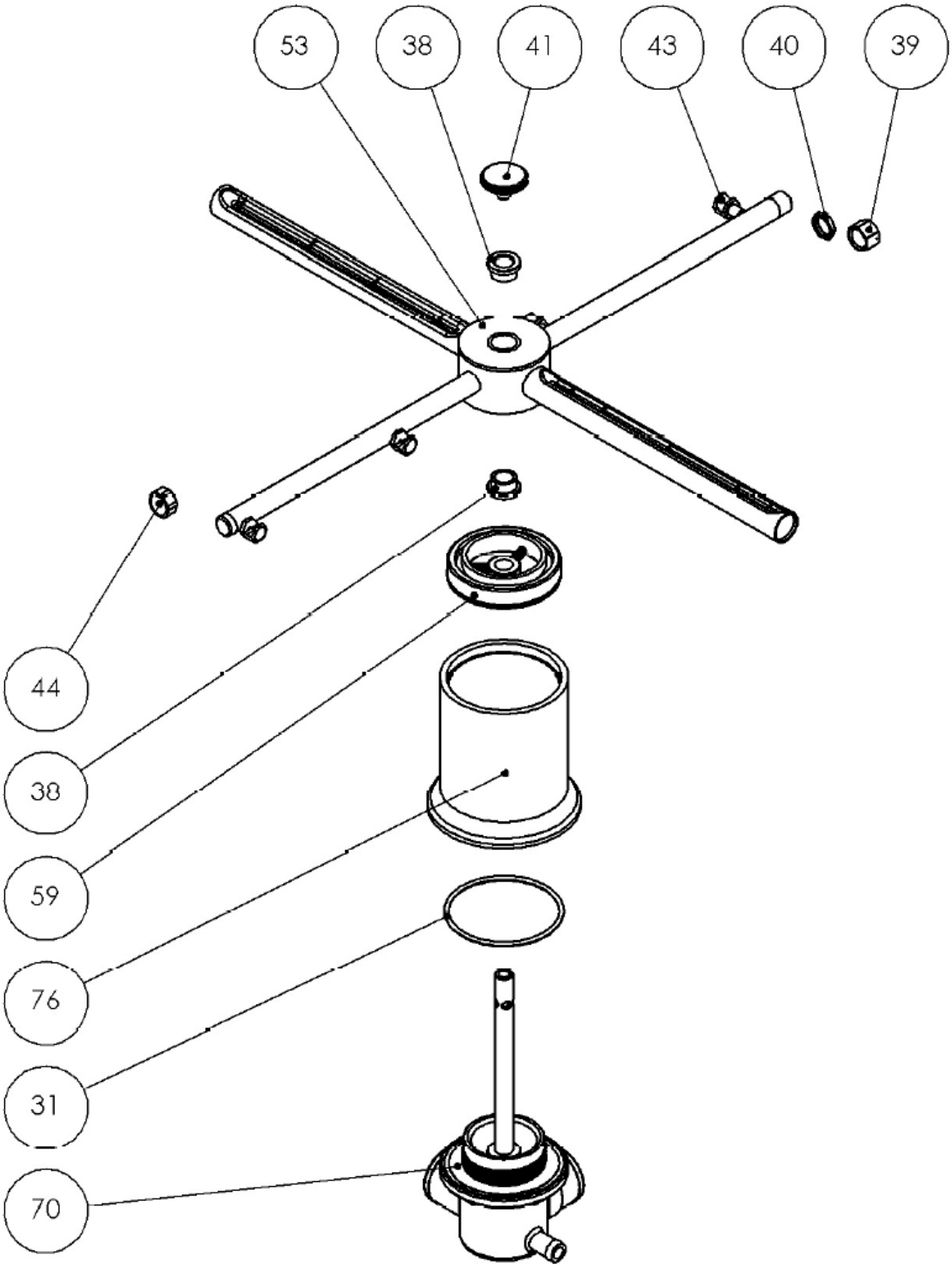
53
38
41
43
40
39
44
38
59
76
31
70

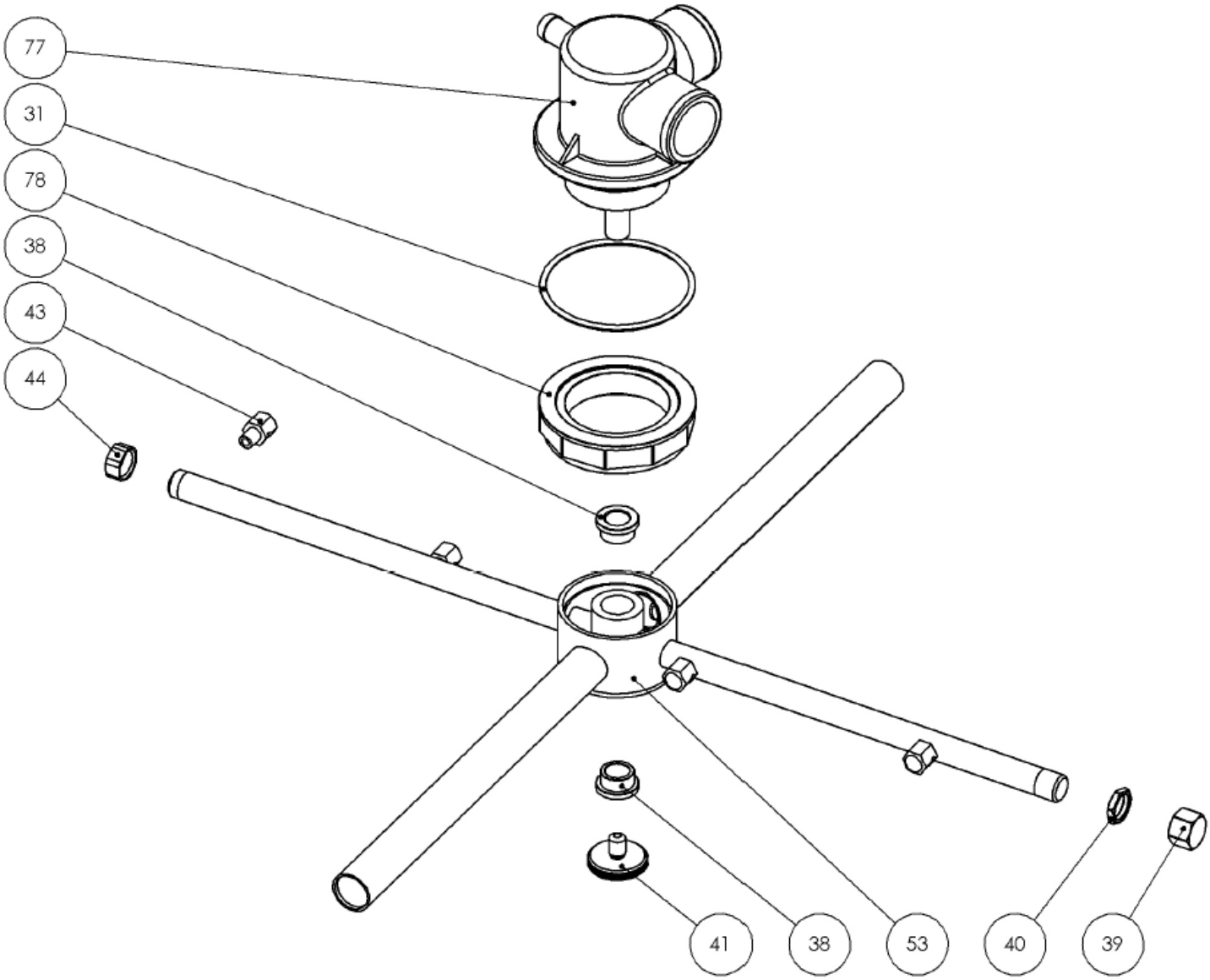
77
31
78
38
43
44
41
38
53
40
39

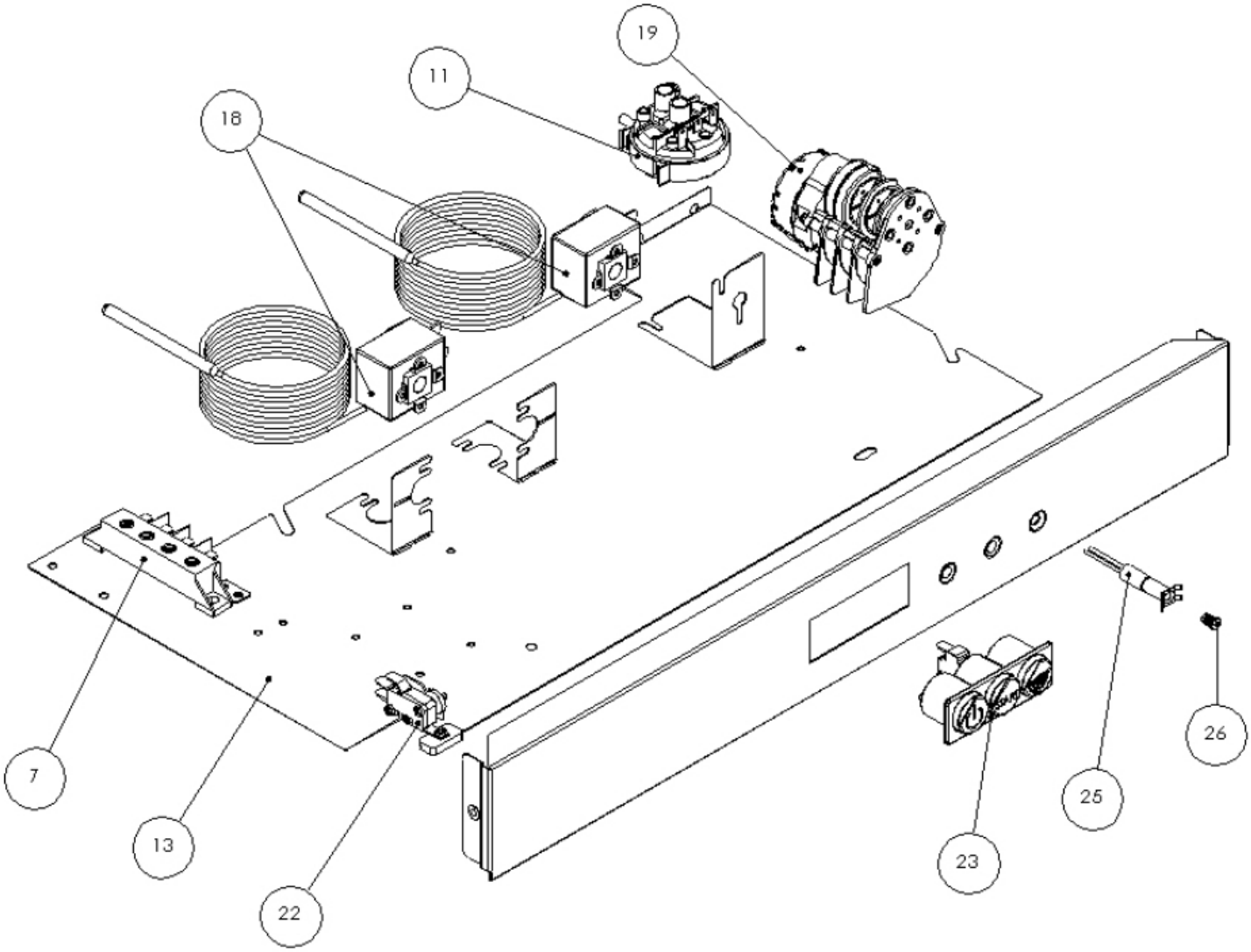
19
11
18
7
13
22
23
25
26

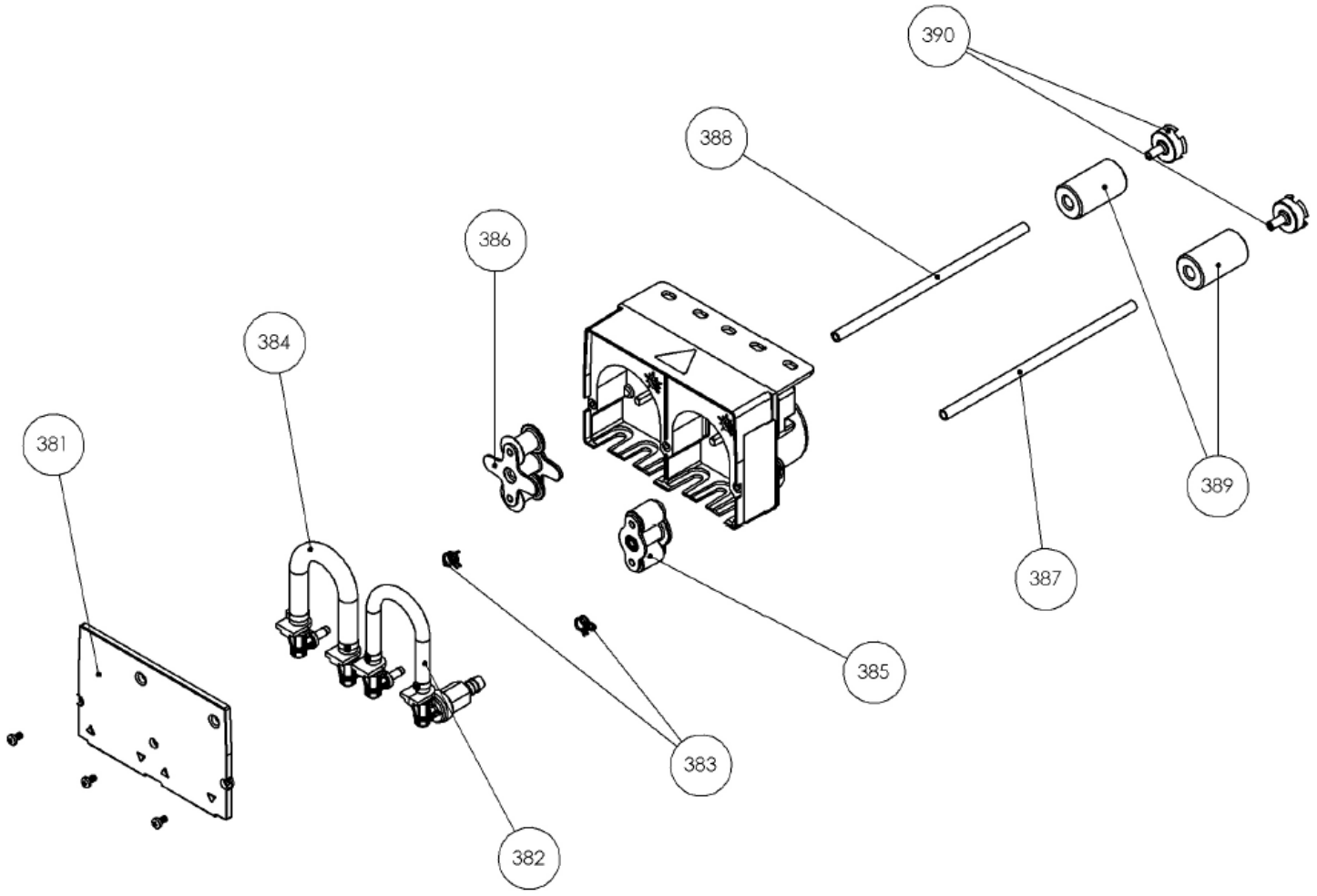
390
388
386
384
381
389
387
385
383
382

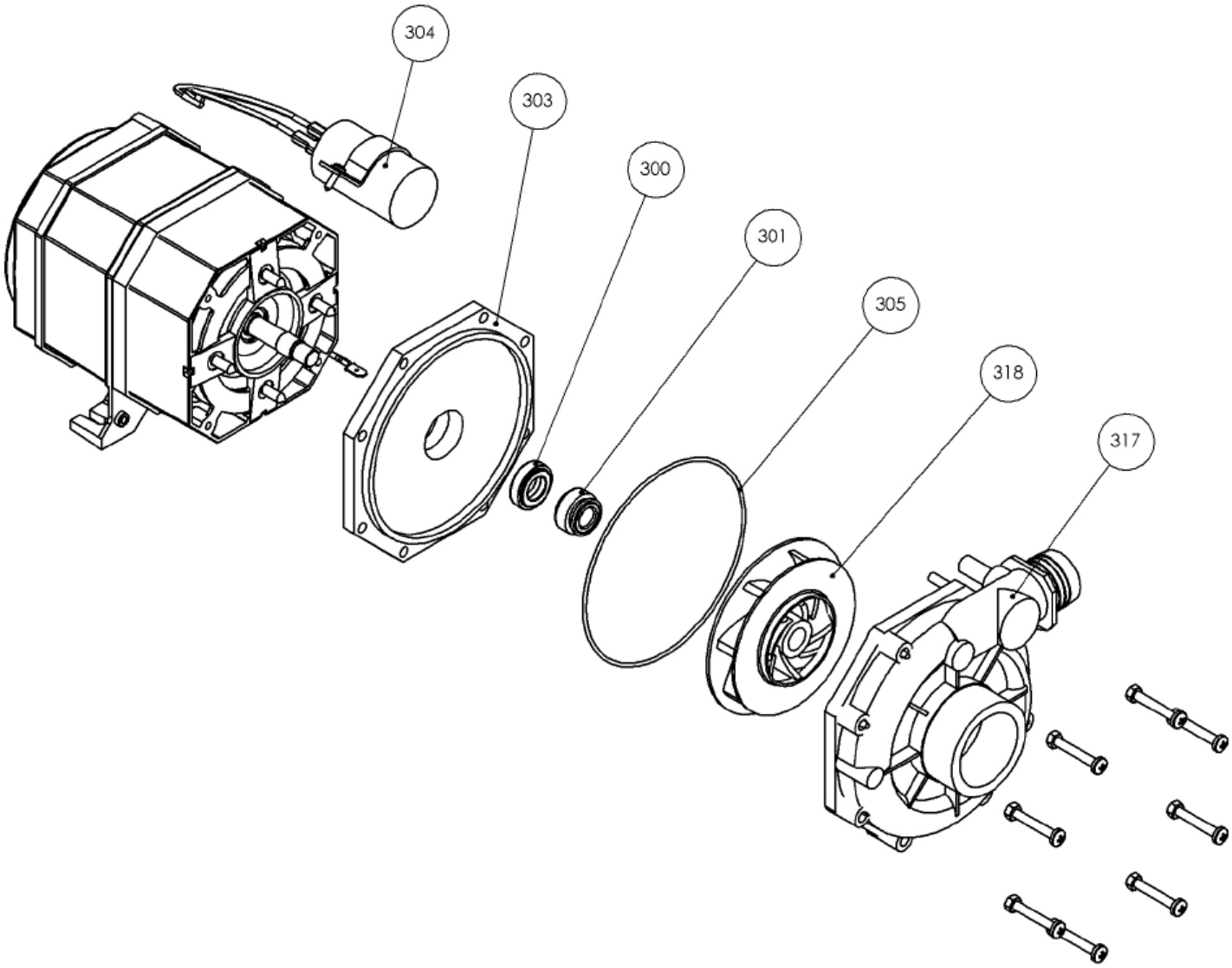
304
303
300
301
305
318
317